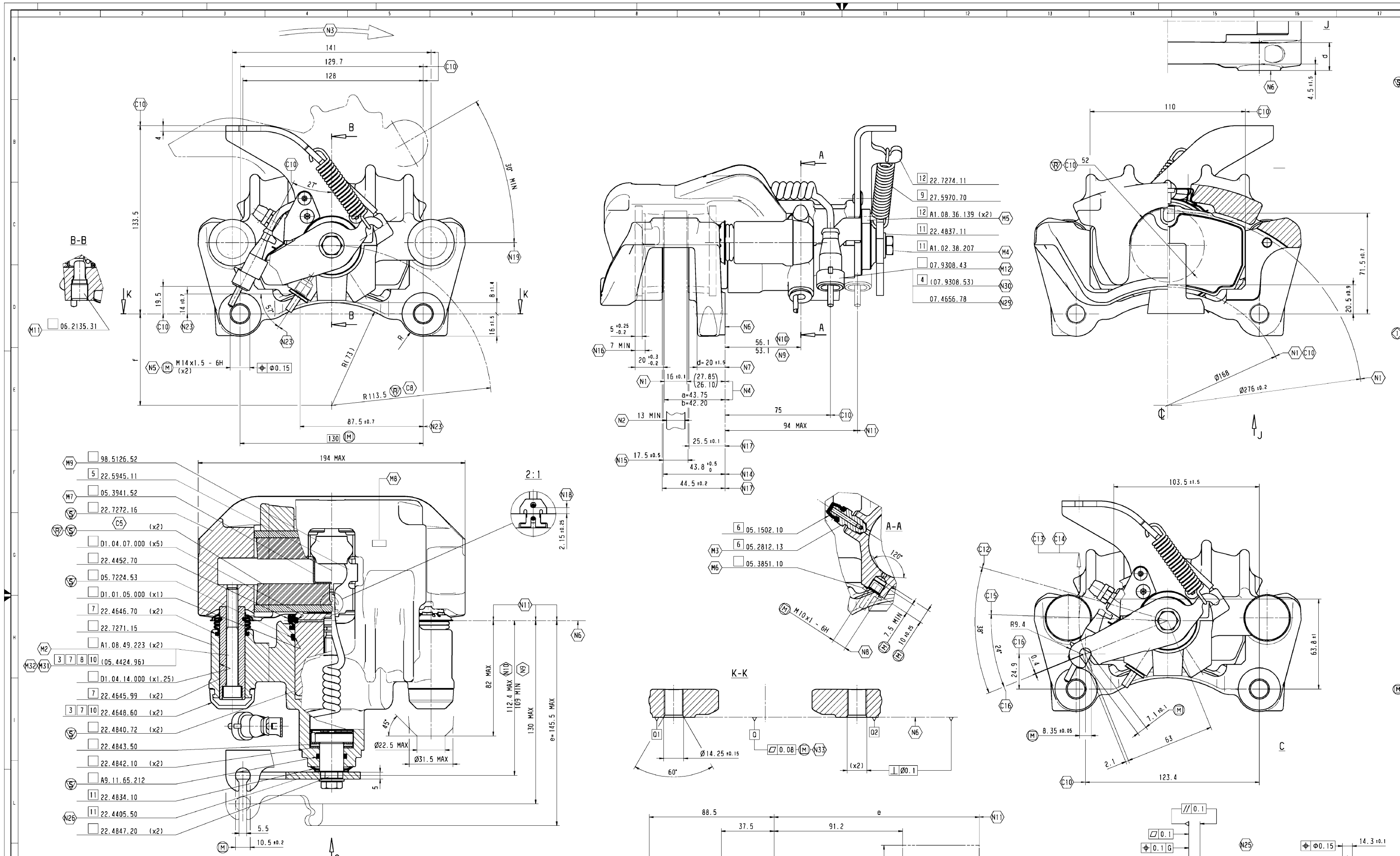

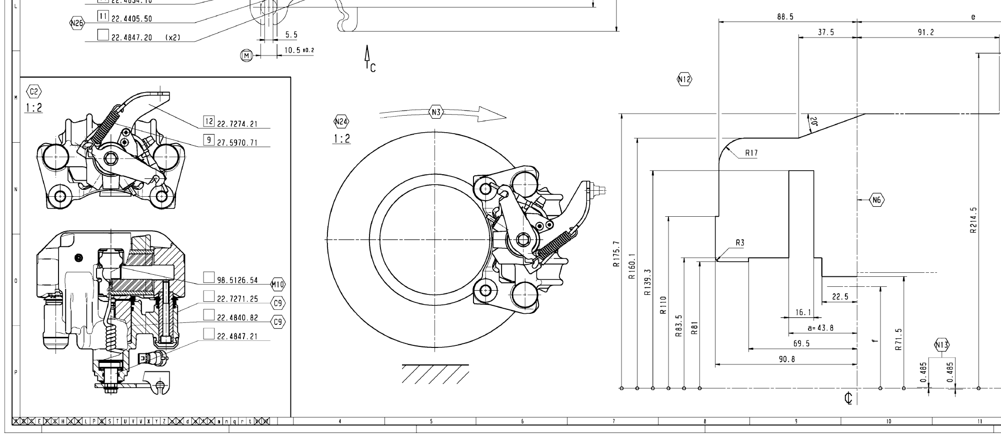

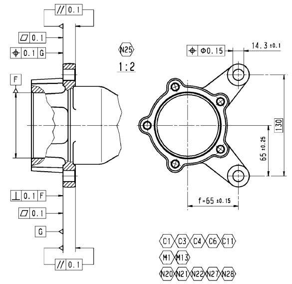

TABELLA RICAMBI/ SPARE PARTS TAB.		
	DENOMINAZIONE / NAME	N°DISEGNO BREMBO / BREMBO CODE
1	PINZA FRENO SX (senza pastiglie)	122.7270.28
2	PINZA FRENO DX (senza pastiglie)	122.7270.29
3	SERIE PASTIGLIE FRENO (Ferodo 4401)(x2 pinze)	107.7273.12
4	SEGNALATORE D'USURA (x2 pinze)	107.9308.53
5	MOLLA (x1 pinza)	122.5945.11
6	SPURGO (x2 pinze)	105.3246.12
7	GUIDE (x1 pinza)	122.5000.25
8	VITI (x1 pinza)	105.5886.14
9	KIT-PINZA FRENI MOLLA PER ASSE	122.6689.11
11	KIT-LEVA (x1 pinza)	122.4676.24
12	KIT FISSAGGIO SEGNALATORE (x1 pinza)	122.7274.11

PASTIGLIA PAD		N° DISEGNO PINZA CALIPER DRAWING N°
C5 N° DISEGNO DRAWING N°	MAT. D'ATTRITO FRICTION MAT.	BREMBO
3 07.7273.12	FERODO 4401	M9 C1 22.7270.50 -
		M10 C2 22.7270.60 -

C1 C3 C4 C6 C11
M1 M13
N20 N21 N22 N27 N28

NOTES		NOTE	
C	CHARACTERISTICS	C	CARATTERISTICHE
C1	AS SHOWN LEFT SIDE MOUNTING IN FRONT THE AXLE	C1	COME DISEGNATO PARTE SINISTRA MONTAGGIO DAVANTI ALL'ASSALE
C2	RIGHT OPPOSITE RIGHT SIDE MOUNTING IN FRONT THE AXLE	C2	SPECULARE PARTE DESTRA MONTAGGIO DAVANTI ALL'ASSALE
C3	TECNICAL PRODUCT SPECIFICATION: TAB. 38.04	C3	SCHEDA TECNICA PRODOTTO: TAB. 38.04
C4	TEST CALIPER ACCORDING TO TAB. 13.38	C4	CONTROLLO PINZA SECONDO TAB. 13.38
C5	PAD CODE: SEE TAB.	C5	CODICE PASTIGLIA: VEDI TABELLA
	FRICTION MATERIAL: SURFACE 49 cm² (x2); VOLUME 73.5 cm³ (x2)		MATERIALE D'ATTRITO: SUPERFICIE R 49 cm² (x2); VOLUME 73.5 cm³ (x2)
C6	USE ONLY DOT4 BRAKE FLUID TAB. 20.01	C6	IMPIEGARE ESCLUSIVAMENTE FLUIDO FRENI DOT4 TAB. 20.01
C7	CALIPER WEIGHT WITHOUT PADS: 6.2 Kg CALIPER WEIGHT WITH PADS: 7.0 Kg	C7	MASSA PINZA SENZA PAST: 6.2 Kg MASSA PINZA CON PAST: 7.0 Kg
C8	EFFECTIVE RADIUS	C8	RAGGIO EFFICACE
C9	COMPONENET SOBJECT TO SAFETY SYMBOL	C9	COMPONENTE SOGGETTO A SIMBOLO DI SICUREZZA
C10	NOMINAL DIMENSION	C10	QUOTA NOMINALE
C11	BRAKING TORQUE 2088 Nm WITH TEORICS VALUES OF - PRESSURE 120 Bar -μ = 0.38 -η = 0.95	C11	COPPIA FRENANTE 2088 Nm CON VALORI TEORICI DI: - PRESSIONE 120 Bar -μ = 0.38 -η = 0.95
C12	LEVER ROTATION	C12	ROTAZIONE LEVA
C13	CLAMPING FORCE 18500 N MIN FOR A FORCE APPLIED TO LEVER 1720 N MAX	C13	FORZA DI SERRAGGIO 18500N MIN PER UNA FORZA ALLA LEVA DI 1720N MAX
C14	FORCE PERMISSIBLE TO THE LEVER WITHOUT PERMANENT DEFORMATIONS 2700 N MAX	C14	FORZA APPLICABILE ALLA LEVA SENZA DEFORMAZIONI PERMANENTI 2700N MAX
C15	LEVER ROTATION WHEN A LOAD OF 1720 N: CORRESPONDING STROKE 26.5 mm MAX	C15	ROTAZIONE LEVA QUANDO E' APPLICATA LA FORZA 1720N: CORSA CORRISPONDENTE 26.5mm MAX
C16	FORCE OF RECOVERY OF THE LEVER IN REST POSITION 35 N MIN	C16	FORZA DI RITORNO LEVA IN POSIZIONE DI RIPOSO 35N MIN
M	MONTAGGIO	M	MONTAGGIO
M1	ASSEMBLY SPECS ACCORDING TO TAB. 12.64	M1	NORME DI MONTAGGIO SECONDO TAB. 12.64
M2	TORQUE WITH ANGLE-TORQUE SCREWER SYSTEM 16 TYPE ACCORDING TO TAB.12.63	M2	SERRAGGIO CON SISTEMA ANGOLO-COPPIA TIPO 16 SECONDO TAB.12.63
M3	11mm BOLD HEAD SIZE-TORQUE 12÷16 Nm MAX ALLOWED TORQUE 26 Nm MAX	M3	CH11-COPPIA DI SERRAGGIO 12÷16 Nm COPPIA DI SERRAGGIO APPLICABILE 26 Nm MAX
M4	13mm BOLD HEAD SIZE-TORQUE 20÷25 Nm	M4	CH13-COPPIA DI SERRAGGIO 20÷25 Nm
M5	TORQUE 8.5÷10.5 Nm	M5	COPPIA DI SERRAGGIO 8.5÷10.5 Nm
M6	THROWAWAY THREAD PROTECTOR	M6	TAPPO DI PROTEZIONE A PERDERE
M7	THROWAWAY SPACER MOUNTING AS SHOWN	M7	DISTANZIALE A PERDERE POSIZIONATO COME INDICATO
M8	ASSEMBLY DATE MARKING TYPE A2 TAB. 01.18	M8	MARCARE DATA DI MONTAGGIO TIPO A2 TAB. 01.18
M9	WHITE LABEL WITH MARKING BREMBO DRAWING N°APPLIED TO LEFT CALIPER	M9	ETICHETTA DI COLORE BIANCO MARCATA CON N°DISEGNO BREMBO APPLICATA SU PINZA SINISTRA
M10	ORANGE LABEL WITH MARKING BREMBO DRAWING N°APPLIED TO RIGHT CALIPER	M10	ETICHETTA DI COLORE ARANCIO MARCATA CON N°DISEGNO BREMBO APPLICATA SU PINZA DESTRA
M11	TORQUE 22÷26 Nm	M11	COPPIA DI SERRAGGIO 22÷26 Nm
M12	WEAR INDICATOR POSITIONED	M12	SEGNALATORE DI USURA POSIZIONATO
M13	ASSEMBLIE'S PROCEDURE OF PISTONS AND LININGS Type "4" ACCORDING TO TAB.12.51	M13	PROCEDURA DI MONTAGGIO PISTONI E GUARNIZIONI Tipo "4" SECONDO TAB.12.51
N	ASSEMBLY AND SERVICING	N	INSTALLAZIONE E SERVIZIO
N1	DISC DIMENSION	N1	DIMENSIONI DEL DISCO
N2	WORN DISC THICKNESS	N2	SPESSORE DISCO USURATO
N3	DIRECTION OF DISC ROTATION	N3	SENSO DI ROTAZIONE DISCO
N4	MOUNTING DIMENSIONS RELATIVE TO THE DISC	N4	QUOTE DI MONTAGGIO RELATIVE AL DISCO
N5	CALIPER FIXING BOLT TORQUE M 14x1.5x35 CLASS 10.9 STEEL: 176÷217 Nm	N5	COPPIA DI SERRAGGIO PER FISSAGGIO AL FUSELLO CON VITE M 14x1.5x35 - 10.9 : 176÷217 Nm
N6	CALIPER MOUNTING FACE	N6	PIANO D'APPOGGIO PINZA
N7	CALIPER FIXING LUG THICKNESS	N7	SPESSORE ORECCHIE DI FISSAGGIO PINZA
N8	ASSEMBLY TORQUE: WITH OR WITHOUT SEAL 17÷20 Nm WITH RIGID TUBING 14÷17 Nm	N8	COPPIA DI SERRAGGIO PER COLLEGAMENTO: CON E SENZA GUARNIZIONI 17÷20 Nm CON TUBO RIGIDO 14÷17 Nm
N9	DIMENSION WITH NEW PADS AT DIMENSION "a"	N9	QUOTA A PASTIGLIE NUOVE POSIZIONATE A QUOTA "a"
N10	DIMENSION WITH NEW PADS AT DIMENSION "b"	N10	QUOTA A PASTIGLIE NUOVE POSIZIONATE A QUOTA "b"
N11	DISPLACEMENT DUE TO WORN OUT PADS AND MIN DISC THICKNESS	N11	ARRETRAMENTO PER USURA TOTALE PASTIGLIE E MINIMO SPESS. DISCO
N12	MAX BRAKE CONTOUR WHEN ROTATED AROUND ℄ WITH NEW PADS AT DIMENSIONS "a"	N12	PROFILO DI ROTAZIONE MAX RIFERITO A ℄ CON PASTIGLIE NUOVE POSIZIONATE A QUOTA "a"
N13	DEVIATION OF ℄ DUE TO THE TOLERANCE ON DIMENSION f(65)AND TO THE CLEARANCE BETWEEN SPINDLE HOLE Ø 14.4 MAX AND Ø 13.73 MIN BOLT	N13	SCOSTAMENTO DI ℄ DOVUTO ALLA TOLLERANZA SULLA QUOTA f(65) E AL GIOCO TRA FORO Ø 14.4 MAX DEL FUSELLO E VITE Ø13.73 MIN
N14	PADS POSITION WHEN SUPPLIED	N14	POSIZIONE PASTIGLIE ALLA FORNITURA
N15	PADS DISTANCE WHEN SUPPLIED	N15	DISTANZA PASTIGLIE ALLA FORNITURA
N16	WORN PAD THICKNESS	N16	SPESSORE PASTIGLIA USURATA
N17	PADS ABUTMENTS POSITION	N17	POSIZIONE SPALLE PASTIGLIE
N18	LINING THICKNESS WITH SIGNAL OF WARNING WEAR	N18	SPESSORE RIMANENTE MATERIALE D'ATTRITO PER AVERE ALLARME DEL SEGNALATORE D'USURA
N19	CALIPER ROTATION FOR PADS REPLACEMENT	N19	ROTAZIONE PINZA PER SOSTITUZIONE PASTIGLIE
N20	BRAKE FLUID VOLUME REQUIRED FOR RACOMANDED PAD WEAR N16 AND DISC AT MIN TH N2: 61.5 cm³MIN	N20	VOLUME DI LIQUIDO FRENI RICHIESTO PER USURA PASTIGLIE CONSIGLIATA N16 E DISCO FINO AL MIN TH N2: 61.5 cm³MIN
N21	NUMBERS ☐ SHOW SPARE PARTS FOR RELATIVE PART NUMBER SEE SPARE PARTS TAB.	N21	IL NUMERO NEL SIMBOLO ☐ INDICA LE PARTI A RICAMBIO PER IL RELATIVO CODICE VEDI TABELLA RICAMBI
N22	SYMBOL ☐ WITHOUT NUMBER SHOWS PARTS NOT AVAILABLE AS SPARES	N22	IL SIMBOLO ☐ SENZA NUMERO INDICA LE PARTI NON A RICAMBIO
N23	BRAKE FLUID INIET LOCATION	N23	POSIZIONE ENTRATA FLUIDO FRENI
N24	CALIPER MOUNTING POSITION ON VEHICLE	N24	POSIZIONE DI MONTAGGIO PINZA SU VEICOLO
N25	CONSTRUCTION DIMENSIONS AND TOLERANCES FOR MATCHING WITH CALIPER	N25	QUOTE E TOLLERANZE COSTRUTTIVE PER ACCOPPIAMENTO CON PINZA
N26	DO NOT MOVE THE PARKING BRAKE LEVER BEFORE DISC ASSEMBLY	N26	NON AZIONARE LA LEVA DEL FRENO DI STAZIONAMENTO PRIMA DEL MONTAGGIO SUL DISCO
N27	SPECIFICATION FOR CALIPER ASSEMBLY ON VEHICLE: SEE TAB. 15.15	N27	NORME PER IL MONTAGGIO DELLA PINZA SUL VEICOLO TAB. 15.15
N28	SERVICE INSTRUCTIONS FOR REPLACEMENT AND OVERHAULING SEE TAB. 16.29	N28	ISTRUZIONI DI SERVIZIO PER LA SOSTITUZIONE E LA MANUTENZIONE TAB. 16.29
N29	ALTERNATIVE CODE	N29	CODICE IN ALTERNATIVA
N30	SPARE PART CODE: WITHOUT PROTECTION CAP ON CONNECTOR	N30	CODICE DEL COMPONENTE A RICAMBIO: PRIVO DI TAPPO DI PROTEZIONE SU CONNETTORE
N31	SPARE PART CODE: WITH THREADLOCK FLUID	N31	CODICE DEL COMPONENTE A RICAMBIO: PREVISTO CON ADESIVO FRENAFILETTI
N32	TORQUE ONLY FOR SERVICE: 32 ÷ 36 Nm	N32	COPPIA DI SERRAGGIO SOLO PER IL SERVICE: 32 ÷ 36 Nm
N33	MEDIAN PLANE PASSED BETWEEN Q1 AND Q2	N33	PIANO MEDIO PASSANTE TRA Q1 E Q2

DN-5.2.007 Emesso disegno 25.02.05 Bosis

TOLLERANZE GENERALI DI LAVORAZIONE	CLASSE	-
	MATERIALE	-
	STATO-DIMENS. N°DIS.PRELAV.	-
	TRATT.TERMICI	-
	FINITURE PROTEZ.SUPERF.	-
	CARATT.MECC.	R - H - -
	SPECIFICHE	01.18-12.51-12.63-12.64-15.15-16.29-20.01-38.04-13.38
Dimensioni in MILLIMETRI / Rugosita' in Ra (μm)	DENOM.	Pinza PFC 52

brembo — SCALA (sull'orig.) 1:1(1:2-2:1) — MASSA C7 Kg — sostituisce - — sostituito da —

	disegnato	controllato	approvato
data	25.02.05	25.02.05	25.02.05
firma	Bosis	Bosis	Continovis

A0 — CAPITOLATI C4 — FOGLIO / — N° DISEGNO 22.7270.50/.60 — EM -

DISEGNO ESEGUITO CON CAD - NON MODIFICARE MANUALMENTE

Indice modifica / Descrizione modifica - Modification index / Modif. description	Esp.	CAD	Date	Document	Design.	Verif.	Appr.
	0	D	22.JUN.2006		RVG	PGL	PGL

ATTENZIONE: la realizzazione deve essere conforme a tutte le prescrizioni di questo disegno. Nessuna variazione è ammessa senza la preventiva autorizzazione della CORAM S.p.A.

WARNING: the manufactoring must conform to all the specifications of this drawing. No modifications are allowed without the previous authorization of CORAM S.p.A.

Norme richiamate - Applicable Standards — Materiale - Material

Protezione / Protection — Norma Std.
Colore / Colour — Norma Std.
Grado di pulizia / Cleaning classif. — Norma Std. CORAM 012
Class. caratteristiche / Character classification — Norma Std. CORAM 002
Peso / Weight — (kg)

Scale 1:1 — Class

Derivato dal Disegno - Originated by Drawing

Dis. cliente/Esp. - Customer dwg./Issue No. 22.7270.50

Descrizione - Description: PINZA PFC 1.52 SX BREMBO

Formato	CAD System	Group	Disegno Nr. - Drawing
A0	SW	7	785502000

CORAM — Via Chiari n.36 25033 Cologne (Brescia) - ITALIA - Tel. (030)70582 (r.a.) Fax (030) 7058240

Questo disegno è di proprietà della CORAM S.p.A. che tutela i propri diritti a rigore di legge. Senza autorizzazione l'oggetto rappresentato non può essere realizzato né il disegno riprodotto.
This drawing is the property of CORAM S.p.A. All proprietary rights are reserved. Any infringement will be legally pursued. Without autorization the represented part shall not be manufactured, or copied.